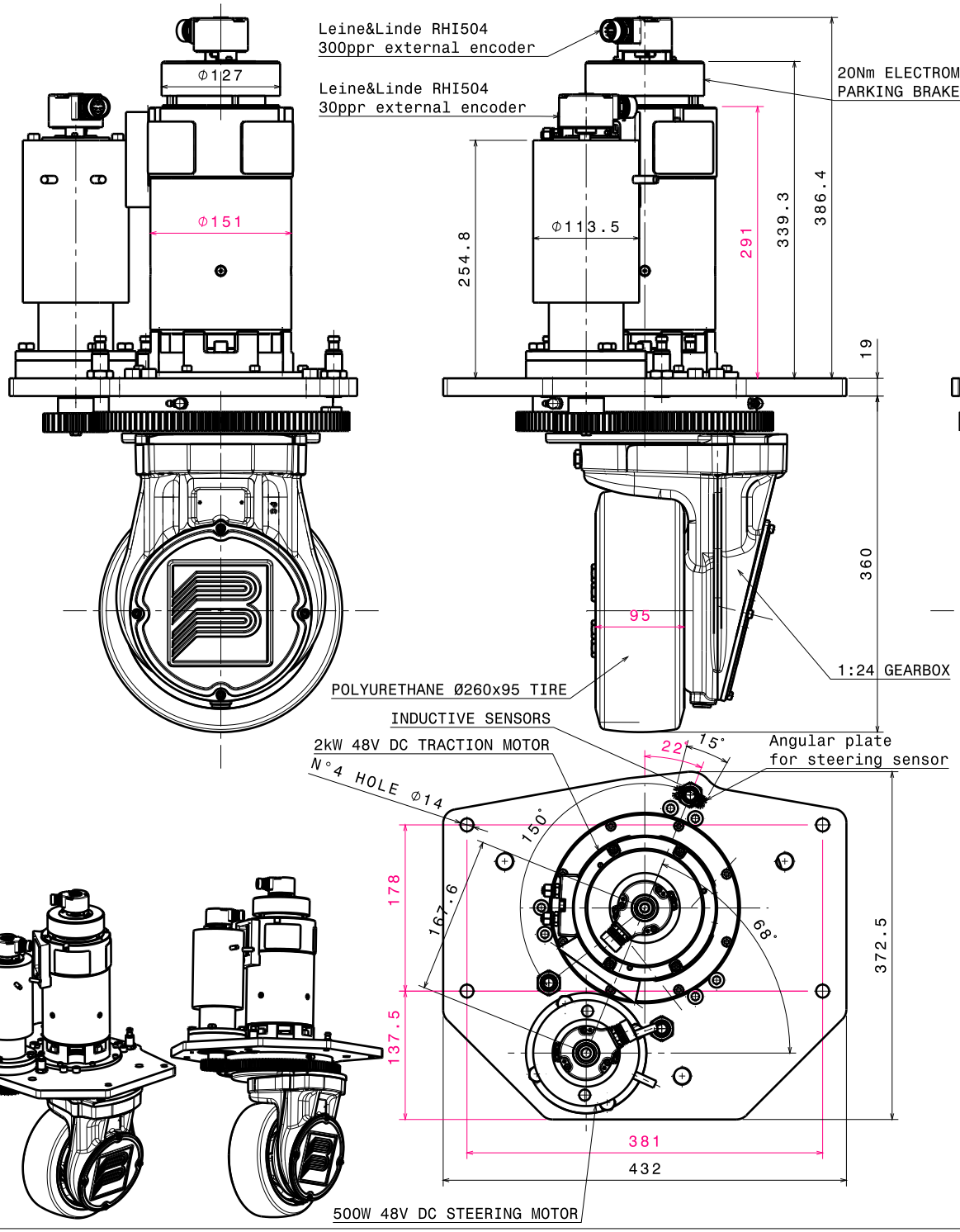

Vista in sezione B-B
Scala: 1:2

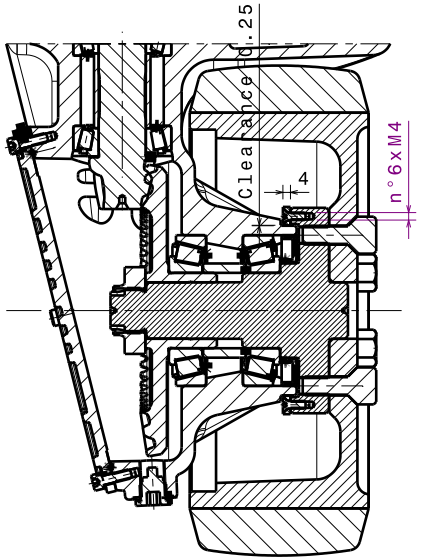

Features	
MAX LOAD ON THE WHEEL	1.650 kg
GEAR RATIO	1:24
TRACTION MOTOR	2kW 48V DC
SPEED @ 48V DC	4 km/h
SPEED @ 44V DC	3.6 km/h
PARKING ELECTROMAGNETIC BRAKE	20 Nm
STEERING MOTOR	500W 48V DC
TIRE	Poliurethane

POSIZIONE	QUANTITA'	DESCRIZIONE COMPONENTE	CODICE COMPONENTE	MATERIALE COMPONENTE	TRATT. SUPERFICIALE COMPONENTE	TRATT. TERMICO	NOTE COMPONENTE
.	.	.	.	.	.	.	.

BORGHI IVAN S.N.C.

DENOMINAZIONE ELEMENTO: Elettroruota EBv250 rapp. 1:24 2kW 48V DC

BAR-CODE

RIFERIMENTO COMMESSA ELEMENTO: .

RIFERIMENTO COMPLESSIVO CODICE / DESCR.: .

MATERIALE ELEMENTO: .

TRATTAMENTO SUPERFICIALE ELEMENTO: .

TRATTAMENTO TERMICO ELEMENTO: .

IL PRESENTE DISEGNO APPARTIENE ALLA "BORGHI IVAN S.N.C." NON DEVE PERTANTO ESSERE TRASMESSO A TERZI O A DITTE SENZA LA NOSTRA AUTORIZZAZIONE SCRITTA .

SCALA 3:10

TOLLERANZE GENERALI DI LAVORAZIONE

DISEGNATO M.M. DATA 26/11/14

DIS. N° EBv250.00AM

INDICE ULTIMA MODIFICA .

DATA ULTIMA MODIFICA .

A2